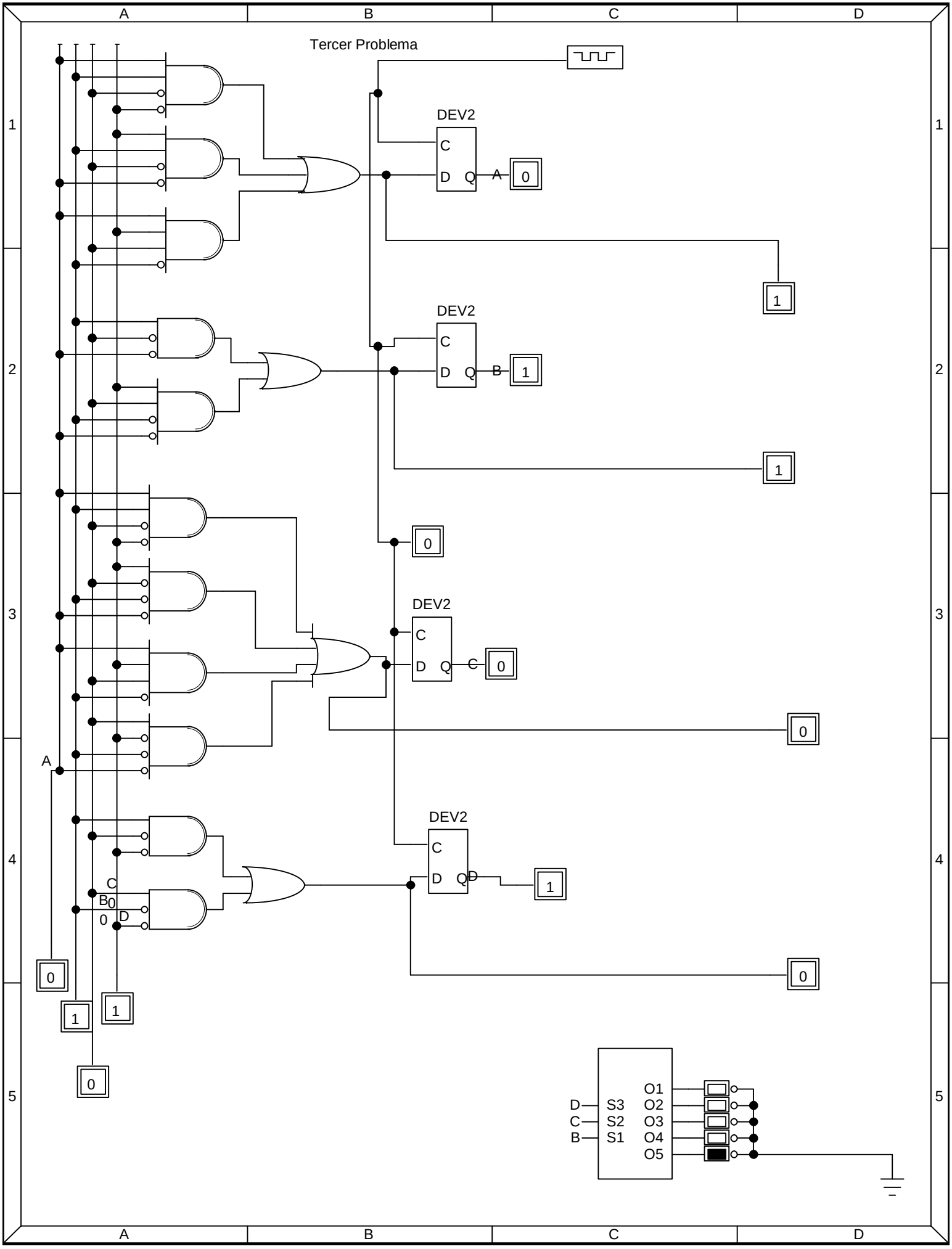
Tercer Problema
DEV2
C
D
Q
A
0
1
DEV2
C
D
Q
B
1
1
0
DEV2
C
D
Q
C
0
0
A
DEV2
C
D
Q
D
1
C
B
0
0
D
0
1
1
0
D
C
B
S3
S2
S1
O1
O2
O3
O4
O5